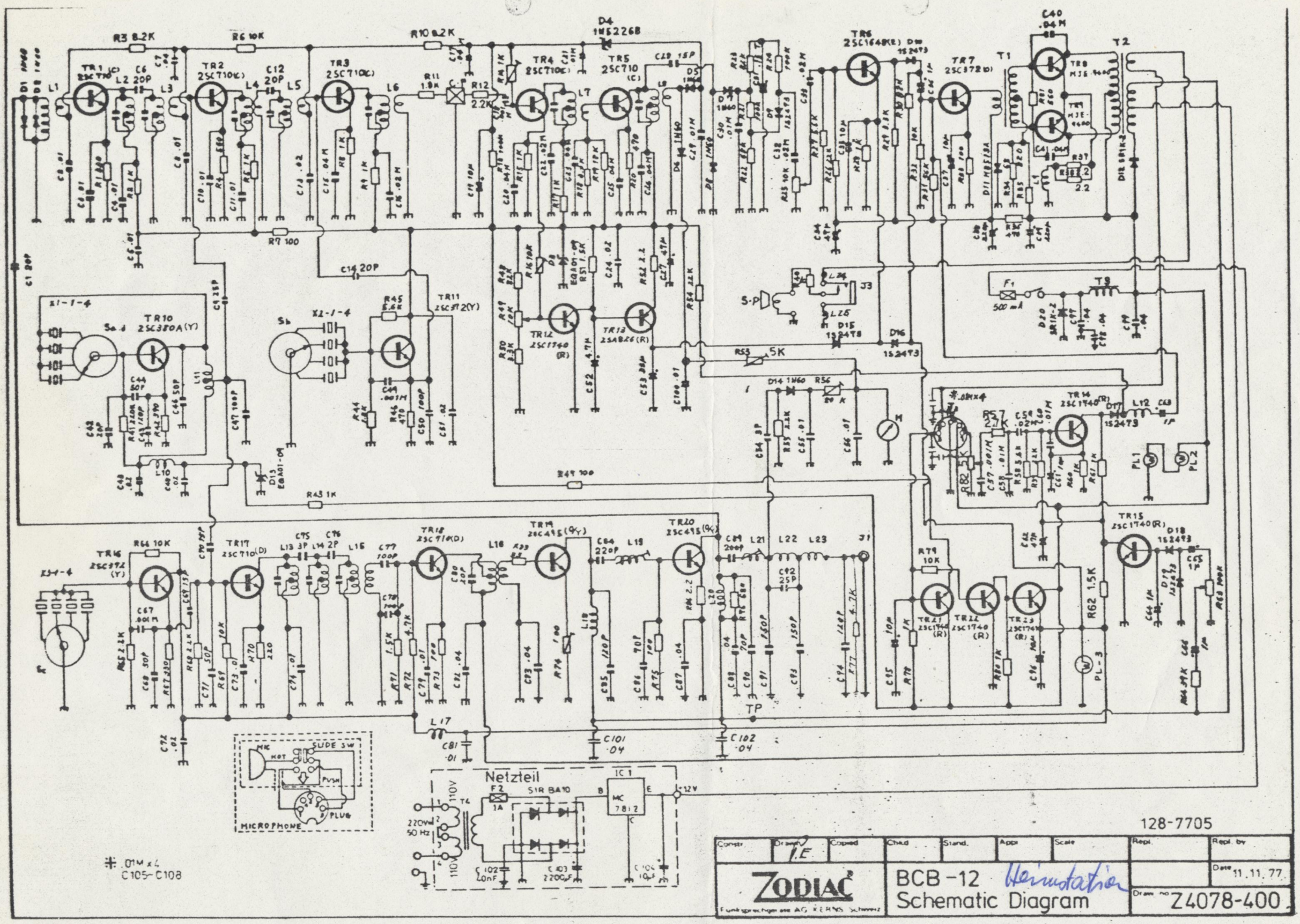

Netzteil
MICROPHONE
SLIDE SW
PUSH
PLUG
MIC
HOT
220V 50 Hz
110V
S1R BA10
IC1
MC 7812
+12V
TP
128-7705
Constr.
Drawn
I.E.
Copied
Chkd
Stand.
Appr
Scale
Repl.
Repl. by
ZODIAC
Funksprechgeräte AG KERNS Schweiz
BCB-12
Schematic Diagram
Heimstation
Date 11.11.77
Draw. no Z4078-400

M 2006-12 P